Com atuadores pneumáticos e elétricos

ARI-STEVI® 450 / 451

Atuador pneumático
ARI-DP 32-34T

- Atuador com ação reversível
- Atuador com diafragma rolante
- Máxima pressão de alimentação de ar – 6 bar
- Haste protegida por fole
- Selagem por "O"-rings isentos de manutenção
- Montagem de acessórios adicionais conforme DIN IEC 60534-6

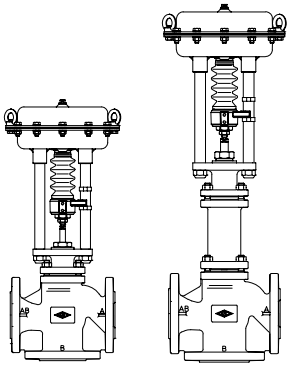

Pág 4

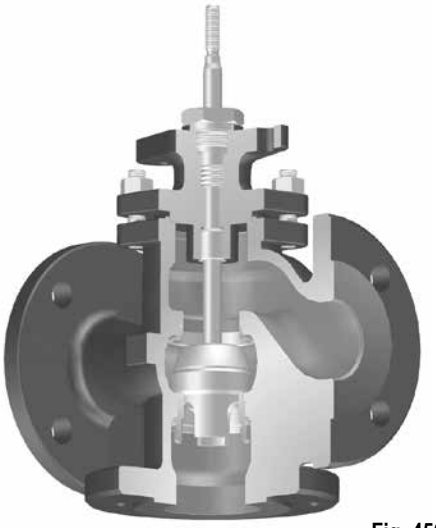

Fig. 450

ARI-STEVI® 450 / 451

Atuador elétrico
ARI-PREMIO 2,2-25 kN
ARI-PREMIO-Plus 2G 2,2-25 kN

- Invólucro com proteção IP65
- 2 chaves de torque
- Volante manual
- Outros dispositivos disponíveis, ex. potenciômetro

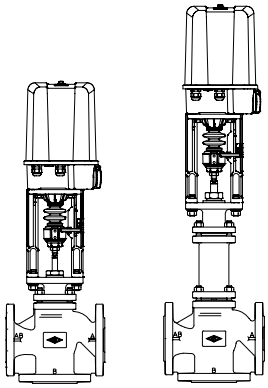

Pág 10

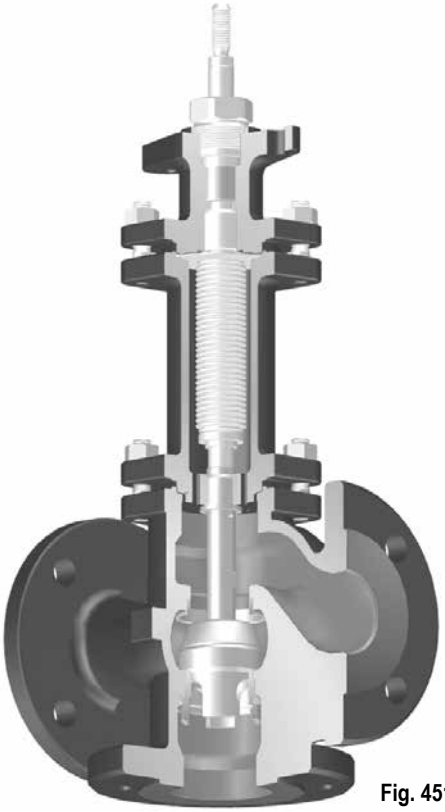

Fig. 451

ARI-STEVI® 450 / 451

Atuador elétrico
AUMA SAR 07.2 - 14.2

- Invólucro com proteção IP67
- 2 chaves de torque
- 2 chaves fim-de-curso
- Volante manual
- Proteção com superaquecimento do motor (padrão)
- Outros dispositivos disponíveis, ex. potenciômetro
- Disponível na versão à prova de explosão

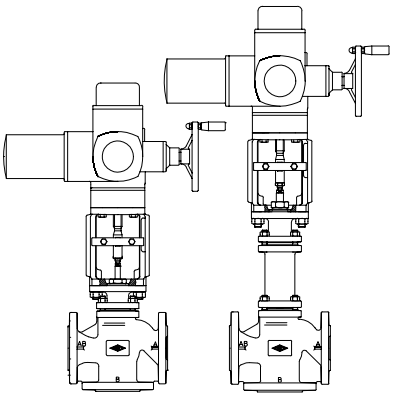

Pág 12

Figura	Pressão nominal	Material	Diâmetro nominal
12.450 / 12.451	PN16	EN-JL1040	DN15-100
22.450 / 22.451	PN16	EN-JS1049	DN15-150
23.450 / 23.451	PN25	EN-JS1049	DN15-150
34.450 / 34.451	PN25	1.0619+N	DN15-150
35.450 / 35.451	PN40	1.0619+N	DN15-150
55.450 / 55.451	PN40	1.4408	DN15-150
Other materials and versions on request.			

Informação/restrição de regras técnicas precisam ser observadas!
As válvulas ARI em EN-JL-1040 não são permitidas para operação em sistemas de acordo com a TRD110
É disponível uma permissão de produção conforme TRB 801 n°45
O engenheiro projetista da planta ou sistema é o responsável pela seleção da válvula correta
Resistência e adequação devem ser verificadas (contate o fabricante para maiores informações, verifique a descrição geral do produto e lista de resistência)

Selagem da haste

Fig. 450	Padrão	opicional	
	DN15- 150	DN15- 150	DN15- 150
	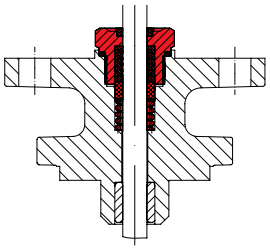	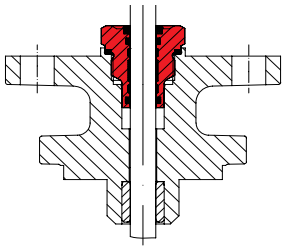	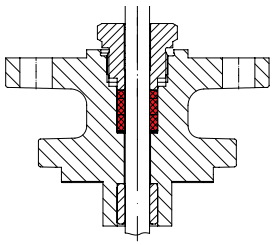
	I. Anéis “V” de PTFE -10°C a 220°C	I. Selo em EPDM -10°C a 150°C (permitido para água e vapor até 180°C)	II. Gaxetas em PTFE -10°C a 250°C II. Gaxetas em grafite puro -10°C a 450°C

Fig. 451	Padrão	opicional	
	DN15- 150	DN15- 100	DN125-150
	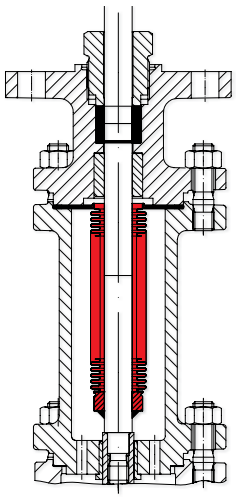	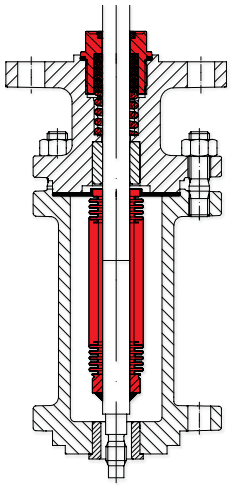	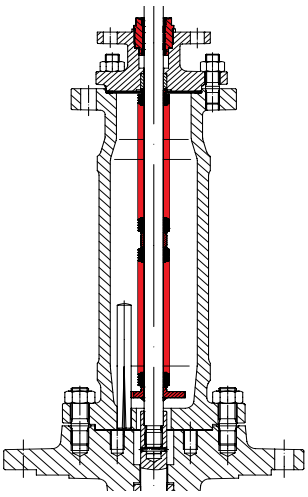
	III. Fole de selagem em aço inoxidável com gaxetas de grafite puro -60°C a 450°C	III. Fole de selagem em aço inoxidável com anéis “V” de PTFE -60°C a 220°C	III. Fole de selagem em aço inoxidável com selagem em EPDM -60°C a 150°C (permitido para água e vapor até 180°C)

Classes de pressão e temperatura

Valores intermediários para as máximas pressões operacionais permitidas podem ser determinadas por interpolação linear dos valores de pressão e temperatura indicados na tabela

Conforme DIN EN 1092-2			-60°C a <-10°C [1]	-10°C a 120°C	150°C	200°C	250°C	300°C	350°C	400°C	450°C
EN-JL1040	PN16	(bar)	--	16	14,4	12,8	11,2	9,6	--	--	--
EN-JS1049	PN16	(bar)	Sob consulta	16	15,5	14,7	13,9	12,8	11,2	--	--
EN-JS1049	PN25	(bar)	Sob consulta	25	24,3	23	21,8	20	17,5	--	--

Conforme padrão do fabricante			-60°C a <-10°C [1]	-10°C a 120°C	150°C	200°C	250°C	300°C	350°C	400°C	450°C
1.0619+N	PN25	(bar)	18,7	25	23,9	22	20	17,2	16	14,8	8,2
1.0619+N	PN40	(bar)	30	40	38,1	35	32	28	25,7	23,8	13,1

Conforme DIN EN 1092-1			-60°C a <-10°C [1]	-10°C a 100°C	150°C	200°C	250°C	300°C	350°C	400°C	450°C
1.4408	PN40	(bar)	40	40	36,3	33,7	31,8	29,7	28,5	27,4	--

[1] Válvulas com castelo alongado, prisioneiros e porcas em A4-70 (para temperaturas abaixo de -10°C)

Obturador padrão			Guia	Rangeabilidade
AB A B **DN15-100** **Obturador misturador com uma sede prensada e outra roscada** Obturador parabólico, sede metálica Obturador "V"-port, sede metálica	- Vazamento Classe IV conforme DIN EN 60534-4 - Características de vazão linear (lin)	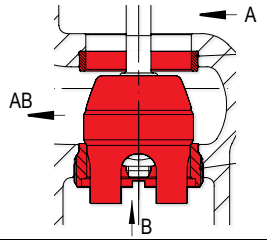	Haste/sede	30 : 1
AB A B **DN125-150, aço inoxidável** **Obturador misturador com duas sede roscadas** Obturador parabólico, sede metálica Obturador "V"-port, sede metálica	- Vazamento Classe IV conforme DIN EN 60534-4 - Características de vazão linear (lin)	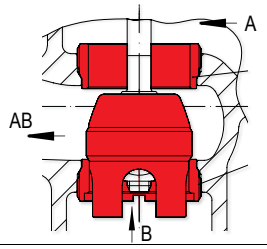	Haste/sede	30 : 1
AB A B **DN40-150** **Obturador divergente com duas sede roscadas** Obturador parabólico, sede metálica Obturador "V"-port, sede metálica	- Vazamento Classe IV conforme DIN EN 60534-4 - Características de vazão linear (lin)	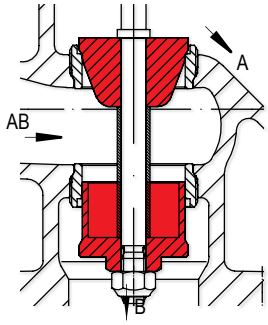	Haste/sede	30 : 1
Plug design optional			**Guia**	**Rangeabilidade**
AB A B **DN15-100:** **Mixing plug with two screwed seat rings** • Parabolic plug, metal seat; V-port plug, metal seat	- Leakage class IV acc. to DIN EN 60534-4 - Flow characteristic: linear (lin) / linear (lin) - further reductions possible	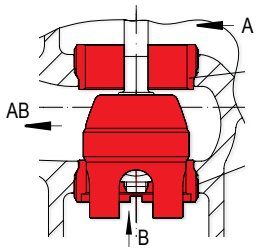	Haste/sede	30 : 1

Operação

AB A B

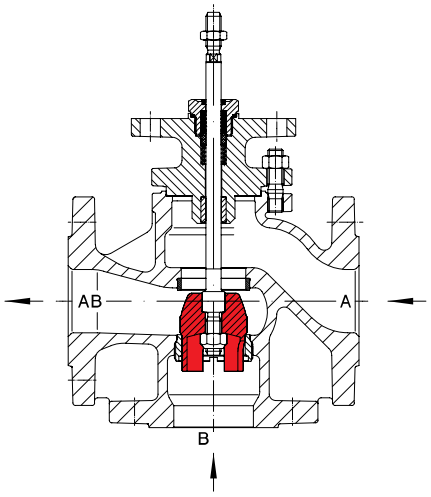

Construção com obturador misturador DN15-150

AB A B

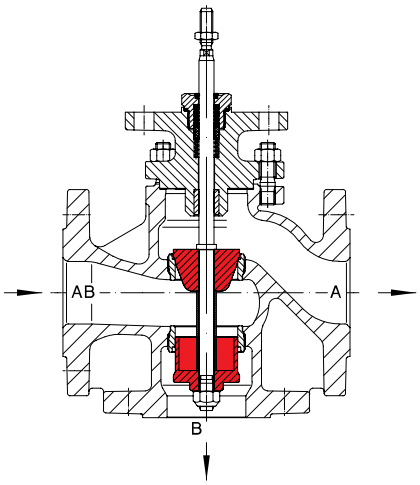

Construção com obturador divergente DN40-150
(Atenção: Valores reduzidos de Kvs)

As válvulas de controle ARI são adequadas para uso com atuadores pneumáticos ou elétricos
Conforme a aplicação, duas variações construtivas são possíveis (vide desenhos nos quadros a esquerda)
Construção com obturador misturador padrão
Selecione quando a válvula for utilizada para serviço de mistura (2 entradas e 1 saída)
DN15-32 com obturador misturador também pode ser usado para serviço divergente (1 entrada e 2 saídas)
Excepcionalmente, a construção com obturador misturador também pode ser usada em serviço divergente para DN ≥ 40 com menores pressões de fechamento possíveis
Construção com obturador divergente só poder ser usado exclusivamente para serviço divergente

Válvula de controle de 3-vias com atuador pneumático DP (3-vias misturadora, 3-vias divergente)

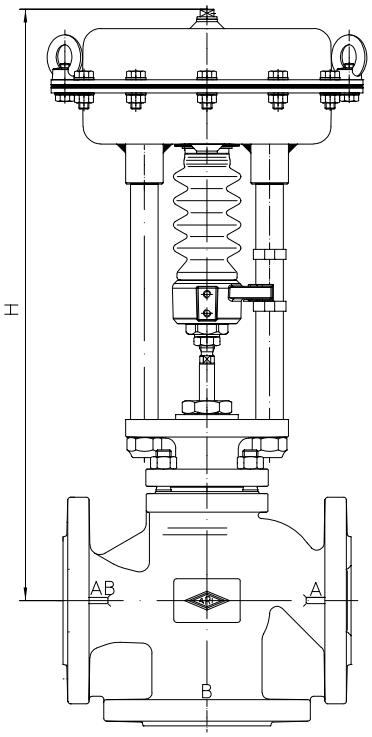

Fig. 450

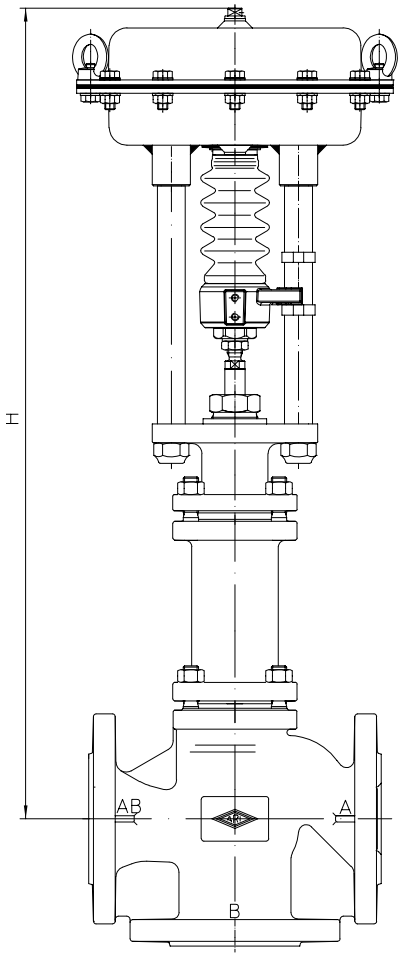

Fig. 451

Alturas e pesos

DN				15	20	25	32	40	50	65	80	100	125	150
Fig. 450	DP32	H	(mm)	450	450	454	480	486	484	520	536	555	602	--
		PN16	(kg)	14	15	16	19	22	26	33	39	56	76	--
		PN40	(kg)	15	16	17	20	23	27	35	42	60	104	--
	DP33	H	(mm)	505	505	509	535	541	539	575	591	610	657	719
		PN16	(kg)	20	21	22	25	28	32	39	45	62	82	110
		PN40	(kg)	21	22	23	26	29	33	41	48	66	110	153
	DP34	H	(mm)	--	--	--	--	--	--	710	726	745	772	834
		PN16	(kg)	--	--	--	--	--	--	69	75	92	112	140
		PN40	(kg)	--	--	--	--	--	--	71	78	96	140	183
	DP34T	H	(mm)	--	--	--	--	--	--	--	--	--	1062	1095
		PN16	(kg)	--	--	--	--	--	--	--	--	--	198	222
		PN40	(kg)	--	--	--	--	--	--	--	--	--	207	239
Fig. 451	DP32	H	(mm)	635	635	639	665	655	649	755	768	784	--	--
		PN16	(kg)	17	18	19	22	27	30	39	49	66	--	--
		PN40	(kg)	18	19	20	23	28	32	42	52	72	--	--
	DP33	H	(mm)	690	690	694	720	710	704	810	823	839	1012	1045
		PN16	(kg)	23	24	25	28	33	36	45	55	72	92	120
		PN40	(kg)	24	25	26	29	34	38	48	58	78	120	163
	DP34	H	(mm)	--	--	--	--	--	--	945	958	974	1127	1160
		PN16	(kg)	--	--	--	--	--	--	75	85	102	122	150
		PN40	(kg)	--	--	--	--	--	--	78	88	108	150	193
	DP34T	H	(mm)	--	--	--	--	--	--	--	--	--	1509	1542
		PN16	(kg)	--	--	--	--	--	--	--	--	--	223	249
		PN40	(kg)	--	--	--	--	--	--	--	--	--	234	267

Vide páginas 16 - 17 para outras dimensões

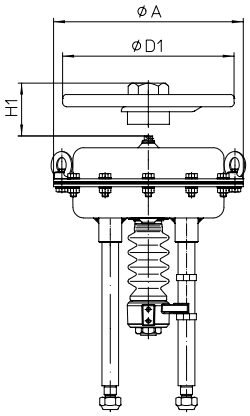

DP32 / DP33 / DP34

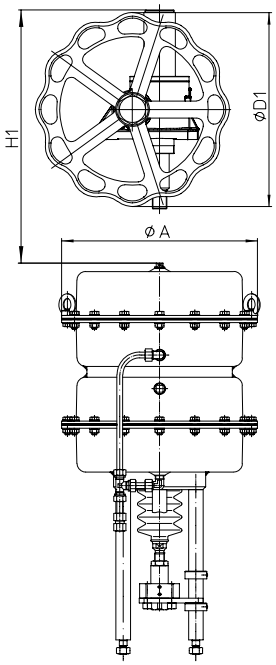

DP34T

Dados do atuador			DP32	DP33	DP34	DP34T
Ø A		(mm)	250	300	405	
Área efetiva do diafragma		(cm^2)	250	400	800	1600
Volante montado no topo	Ø D1	(mm)	225	300	400	
	H1	(mm)	270	284	442	635
	Weight	(kg)	5		17	41
Máxima pressão de alimentação de ar para o atuador: 6 bar						
Para mais dados técnicos do atuador, vide folha de dados ARI-DP						

ARI-STEVI® 450 / 451 (DN15-150)

Pressões de fechamento - Atuador pneumático ARI-DP32

Máxima pressão de fechamento, fluxo-para-abrir, P2 = 0
Vide página 2 para limites de pressão-temperatura

DN							15	20	25	32	40	50	65	80	100	125	150
AB A B Função Misturadora	Coeficiente de vazão – Kvs		Padrão			(m^3/h)	4	6,3	10	16	25	40	63	100	160	250	320
			Reduzido			(m^3/h)	2,5	4	6,3	10	16	25	40	63	100	160	250
	Máxima pressão diferencial 1)					(bar)	40				30			25		15	
	Sedes-Ø A/B					(mm)	21/20	21/25	27/27	31/32	41/40	51/50	66/60	81/75	101/95	120/120	140/140
	Curso					(mm)	20						30			50	
DP-32 250 cm² Mola fecha A→AB na falta de ar (mola retrai a haste) ou Mola fecha B→AB na falta de ar (mola estende a haste)	Faixa da mola (bar)	0,2-1,0	Mínima pressão de alimentação de ar (bar)2)	1,2	I.	(bar)	5,5	3,3	2,6	1,4							
					II.	(bar)	2,3	1									
					III.	(bar)											
		0,4-1,2		1,6	I.	(bar)	18,6	12,6	10,7	7,2	3,9	2,2					
					II.	(bar)	15,4	10,3	8,7	5,8	3	1,6					
					III.	(bar)	8,6	8	7,1	4,6	1,7						
		0,8-2,4		3,2	I.	(bar)	40	31,4	26,8	18,8	11	6,8	3,7	2,2	1,2		
					II.	(bar)	40	29,1	24,8	17,4	10,2	6,3	3,2	1,9	1		
					III.	(bar)	26,4	25,7	23,2	16,2	8,9	5,4	2,9	1,7			
		1,5-2,9		4,4	I.	(bar)		40	40	39,1	23,5	15					
					II.	(bar)		40	40	37,7	22,7	14,4					
					III.	(bar)	40	40	40	36,5	21,4	13,6					
		2,0-3,8		5,8	I.	(bar)				40	32,5	20,8					
					II.	(bar)				40	31,6	20,2					
					III.	(bar)				40	30,3	19,4					

DN							15	20	25	32	40	50	65	80	100	125	150
							Obturador misturador para divergente										
AB A B Função Divergente	Coeficiente de vazão – Kvs		Padrão			(m^3/h)	4	6,3	10	16	14	25	45	60	95	170	200
			Reduzido			(m^3/h)	2,5	4	6,3	10							
	Máxima pressão diferencial 1)					(bar)	40				30			25		15	
	Sedes-Ø A/B					(mm)	21/20	21/25	27/27	31/32	40/40	50/50	60/60	75/75	90/90	105/105	125/125
	Curso					(mm)	20						30				
DP-32 250 cm² Mola fecha AB→A na falta de ar (mola estende a haste) ou Mola fecha AB→B na falta de ar (mola retrai a haste)	Faixa da mola (bar)	0,2-1,0	Mínima pressão de alimentação de ar (bar) 2)	1,2	I.	(bar)	2,7	1,6	1,3								
					II.	(bar)	1,1										
					III.	(bar)											
		0,4-1,2		1,6	I.	(bar)	9,3	6,3	5,3	3,6	4,1	2,3	1,2				
					II.	(bar)	7,7	5,2	4,3	2,9	3,2	1,7					
					III.	(bar)	4,3	4	3,5	2,3	1,9						
		0,8-2,4		3,2	I.	(bar)	22,5	15,7	13,4	9,4	11,6	7,1	4,5	2,7	1,7	1,1	
					II.	(bar)	20,8	14,5	12,4	8,7	10,6	6,5	4	2,3	1,4		
					III.	(bar)	13,2	12,9	11,6	8,1	9,3	5,6	3,7	2,1	1,3		
		1,5-2,9		4,4	I.	(bar)	40	32,1	27,5	19,6	24,5	15,4					
					II.	(bar)	40	30,9	26,5	18,8	23,6	14,8					
					III.	(bar)	28,7	28,4	25,7	18,3	22,3	14					
		2,0-3,8		5,8	I.	(bar)		40	37,6	26,8	33,8	21,4					
					II.	(bar)		40	36,6	26,1	32,9	20,8					
					III.	(bar)	39,8	39,5	35,8	25,5	31,6	19,9					

I. Figura 450: anéis "V" de PTFE / Selo em EPDM
II. Figura 450: Gaxetas em PTFE / Grafite puro
III. Fole de selagem

1) Máxima pressão diferencial de operação

2) Máxima pressão de ar para o atuador: 6 bar Restrições: a) 5 bar b) 4,5 bar c) 4 bar d) 3,5 bar e) 3 bar

ARI-STEVI® 450 / 451 (DN15-150)

Pressões de fechamento - Atuador pneumático ARI-DP33

Máxima pressão de fechamento, fluxo-para-abrir, P2 = 0
Vide página 2 para limites de pressão-temperatura

DN						15	20	25	32	40	50	65	80	100	125	150
AB A B Função Misturadora	Coeficiente de vazão – Kvs	Padrão			(m³/h)	4	6,3	10	16	25	40	63	100	160	250	320
		Reduzido			(m³/h)	2,5	4	6,3	10	16	25	40	63	100	160	250
	Máxima pressão diferencial 1)				(bar)	40				30			25		15	
	Sedes-Ø A/B				(mm)	21/20	21/25	27/27	31/32	41/40	51/50	66/60	81/75	101/95	120/120	140/140
	Curso				(mm)	20						30			50	
DP-33 400 cm² Mola fecha A→AB na falta de ar (mola retrai a haste) ou Mola fecha B→AB na falta de ar (mola estende a haste)	Faixa da mola (bar)	0,2-1,0	Mínima pressão de alimentação de ar (bar) 2)	1,2	I.	(bar)	13,3 c)3)	8,8 c)3)	7,4 c)3)	4,9 c)3)	2,4 c)3)	1,2 c)3)				
					II.	(bar)	10,1 c)3)	6,5 c)3)	5,4 c)3)	3,4 c)3)	1,6 c)3)					
					III.	(bar)	5 a)3)	4,3 a)3)	3,8 a)3)	2,2 a)3)						
		0,4-1,2		1,6	I.	(bar)	34,2 c)3)	23,7 c)3)	20,2 c)3)	14,1 c)3)	8,1 c)3)	4,9 c)3)	2,5 3)	1,4 3)		
					II.	(bar)	31 c)3)	21,4 c)3)	18,3 c)3)	12,7 c)3)	7,3 c)3)	4,4 c)3)	2,1 3)	1,1 3)		
					III.	(bar)	19,1 a)3)	18,5 a)3)	16,6 a)3)	11,5 a)3)	5,9 a)3)	3,5 a)3)	1,8 a)3)			
		0,8-2,4		3,2	I.	(bar)	40 a)3)	40 a)3)	40 a)3)	32,5 a)3)	19,5 a)3)	12,3 a)3)	7 3)	4,4 3)	2,6 3)	
					II.	(bar)	40 a)3)	40 a)3)	40 a)3)	31,1 a)3)	18,6 a)3)	11,8 a)3)	6,5 3)	4,1 3)	2,4 3)	
					III.	(bar)	40 3)	40 3)	40 3)	29,9 3)	17,3 3)	10,9 3)	6,2 3)	3,9 3)	2,3 3)	
		1,5-3,0		4,5	I.	(bar)							14,8	9,6	6	
					II.	(bar)							14,3	9,3	5,8	
					III.	(bar)							14	9,1	5,7	
		1,7-2,7		4,4	I.	(bar)				40 a)	40 a)	29 a)				
					II.	(bar)				40 a)	40 a)	28,4 a)				
					III.	(bar)				40	40	27,6				
		2,0-4,0 (2,3-3,7)		6,0 (6,0)	I.	(bar)						(40)	20,3	13,3	8,4	
					II.	(bar)						(39,5)	19,9	12,9	8,2	
					III.	(bar)						(38,7)	19,6	12,8	8,1	

DN						15	20	25	32	40	50	65	80	100	125	150
						Obturador misturador para divergente										
AB A B Função Divergente	Coeficiente de vazão – Kvs	Padrão			(m³/h)	4	6,3	10	16	14	25	45	60	95	170	200
		Reduzido			(m³/h)	2,5	4	6,3	10							
	Máxima pressão diferencial 1)				(bar)	40				30			25		15	
	Sedes-Ø A/B				(mm)	21/20	21/25	27/27	31/32	40/40	50/50	60/60	75/75	90/90	105/105	125/125
	Curso				(mm)	20						30				
DP-33 400 cm² Mola fecha AB→A na falta de ar (mola estende a haste) ou Mola fecha AB→B na falta de ar (mola retrai a haste)	Faixa da mola (bar)	0,2-1,0	Mínima pressão de alimentação de ar (bar) 2)	1,2	I.	(bar)	6,6 c)4)	4,4 c)4)	3,7 c)4)	2,4 c)4)	2,6 c)4)	1,3 c)4)				
					II.	(bar)	5 c)4)	3,3 c)4)	2,7 c)4)	1,7 c)4)	1,7 c)4)					
					III.	(bar)	2,5 a)4)	2,2 a)4)	1,9 a)4)	1,1 a)4)						
		0,4-1,2		1,6	I.	(bar)	17,1 c)4)	11,9 c)4)	10,1 c)4)	7 c)4)	8,5 c)4)	5,1 c)4)	3,2 4)	1,8 4)	1,1 4)	
					II.	(bar)	15,5 c)4)	10,7 c)4)	9,1 c)4)	6,3 c)4)	7,6 c)4)	4,5 c)4)	2,6 4)	1,4 4)		
					III.	(bar)	9,6 a)4)	9,2 a)4)	8,3 a)4)	5,7 a)4)	6,3 a)4)	3,6 a)4)	2,3 a)4)	1,2 a)4)		
		0,8-2,4		3,2	I.	(bar)	38 a)4)	26,8 a)4)	23 a)4)	16,3 a)4)	20,3 a)4)	12,7 a)4)	8,5 4)	5,2 4)	3,5 4)	2,4 4)	1,6 4)
					II.	(bar)	36,4 a)4)	25,6 a)4)	22 a)4)	15,6 a)4)	19,4 a)4)	12,1 a)4)	8 4)	4,9 4)	3,2 4)	2,2 4)	1,4 4)
					III.	(bar)	23,7 4)	23,4 4)	21,2 4)	15 4)	18,1 4)	11,3 4)	7,6 4)	4,7 4)	3,1 4)	1,9 4)	1,2 4)
		1,5-3,0		4,5	I.	(bar)							17,9	11,2	7,7	5,4	3,7
					II.	(bar)							17,3	10,9	7,4	5,2	3,6
					III.	(bar)							17	10,7	7,3	5	3,4
		1,7-2,7		4,4	I.	(bar)	40 a)	40 a)	40 a)	37 a)	40 a)	29,8 a)				
					II.	(bar)	40 a)	40 a)	40 a)	36,3 a)	40 a)	29,3 a)				
					III.	(bar)	40	40	40	35,7	40	28,4				
		2,0-4,0 (2,3-3,7)		6,0 (6,0)	I.	(bar)				(40)	(40)	(40)	24,5	15,5	10,7	7,6	5,3
					II.	(bar)				(40)	(40)	(40)	24	15,2	10,4	7,4	5,1
					III.	(bar)				(40)	(40)	(39,8)	23,6	15	10,3	7,2	5

I. Figura 450: anéis "V" de PTFE / Selo em EPDM
II. Figura 450: Gaxetas em PTFE / Grafite puro
III. Fole de selagem

1) Máxima pressão diferencial de operação

2) Máxima pressão de ar para o atuador: 6 bar Restrições: a) 5 bar b) 4,5 bar c) 4 bar d) 3,5 bar e) 3 bar

3) Na função misturadora, uma mola fecha a direção A→AB, a máxima pressão de ar permissível para o atuador é 3,5 bar

4) Na função divergente, uma mola fecha a direção B→AB, a máxima pressão de ar permissível para o atuador é 3,5 bar

ARI-STEVI® 450 / 451 (DN15-150)

Pressões de fechamento - Atuador pneumático ARI-DP34

Máxima pressão de fechamento, fluxo-para-abrir, P2 = 0
Vide página 2 para limites de pressão-temperatura

DN							65	80	100	125	150
AB A B **Função Misturadora**	Coeficiente de vazão – Kvs		Padrão			(m³/h)	63	100	160	250	320
			Reduzido			(m³/h)	40	63	100	160	250
	Máxima pressão diferencial [1]					(bar)	30	25		15	
	Sedes-Ø A/B					(mm)	66/60	81/75	101/95	120/120	140/140
	Curso					(mm)	30			50	
DP-34 **800 cm²** **Mola fecha A→AB na falta de ar** (mola retrai a haste) ou **Mola fecha B→AB na falta de ar** (mola retrai a haste)	Faixa da mola (bar)	0,2-1,0	Mínima pressão de alimentação de ar (bar) [2]	1,2	I.	(bar)	2,5 b)	1,5 b)			
					II.	(bar)	2,1 b)	1,2 b)			
					III.	(bar)	1,8 e)	1 e)			
		0,4-1,2		1,6	I.	(bar)	7 b)	4,4 b)	2,7 b)	1,8	1,2
					II.	(bar)	6,6 b)	4,1 b)	2,5 b)	1,6	1,1
					III.	(bar)	6,3 d)	3,9 d)	2,3 d)	1,4 a)	
		0,8-2,4		3,2	I.	(bar)	16	10,4	6,5	4,5	3,2
					II.	(bar)	15,5	10,1	6,3	4,3	3,1
					III.	(bar)	15,2 b)	9,9 b)	6,2 b)	4,1	3
		1,5-3,0		4,5	I.	(bar)				9,3	6,7
					II.	(bar)				9,1	6,6
					III.	(bar)				8,9	6,5
		2,0-2,9		4,9	III.	(bar)	40	27,7 a)	17,7 a)		
		2,1-3,0		5,1	I.	(bar)	40	29,7	19		
					II.	(bar)	40	29,4	18,8		
		2,0-4,0		6,0	I.	(bar)				12,7	9,2
					II.	(bar)				12,5	9,1
					III.	(bar)				12,3	9
		2,4-3,6		6,0	I.	(bar)		34,2	21,9		
					II.	(bar)		33,9	21,7		
					III.	(bar)					

DN							65	80	100	125	150
AB A B **Diverting function**	Coeficiente de vazão – Kvs		Padrão			(m³/h)	45	60	95	170	200
			Reduzido			(m³/h)					
	Máxima pressão diferencial[1]					(bar)	30	25		15	
	Sedes-Ø A/B					(mm)	60/60	75/75	90/90	105/105	125/125
	Curso					(mm)	30				
DP-34 **800 cm²** **Mola fecha AB→A na falta de ar** (mola estende a haste) ou **Mola fecha AB→B na falta de ar** (mola retrai a haste)	Faixa da mola (bar)	0,2-1,0	Mínima pressão de alimentação de ar (bar) [2]	1,2	I.	(bar)	3,2 b)	1,8 b)	1,1 b)		
					II.	(bar)	2,7 b)	1,5 b)			
					III.	(bar)	2,3 e)	1,2 e)			
		0,4-1,2		1,6	I.	(bar)	8,6 b)	5,3 b)	3,5 b)	2,4	1,6
					II.	(bar)	8 b)	4,9 b)	3,2 b)	2,2	1,4
					III.	(bar)	7,7 d)	4,7 d)	3,1 d)	2 a)	1,3 a)
		0,8-2,4		3,2	I.	(bar)	19,3	12,2	8,3	5,9	4,1
					II.	(bar)	18,8	11,8	8,1	5,7	3,9
					III.	(bar)	18,4 b)	11,6 b)	7,9 b)	5,5	3,8
		2,1-3,0 2,0-2,9*		5,1 4,9*	I.	(bar)	40	34,7	24	17,4	12,2
					II.	(bar)	40	34,3	23,8	17,2	12
					III.	(bar)	40 a)*	32,4 a)*	22,4 a)*	16,9	11,9
		2,4-3,6		6,0	I.	(bar)		39,9	27,6	20	14,1
					II.	(bar)		39,5	27,4	19,8	13,9
					III.	(bar)				19,6	13,8

I. Figura 450: anéis "V" de PTFE / Selo em EPDM
II. Figura 450: Gaxetas em PTFE / Grafite puro
III. Fole de selagem

1) Máxima pressão diferencial de operação

2) Máxima pressão de ar para o atuador: 6 bar Restrições: a) 5 bar b) 4,5 bar c) 4 bar d) 3,5 bar e) 3 bar

Máxima pressão de fechamento, fluxo-para-abrir, P2 = 0
Vide página 2 para limites de pressão-temperatura

DN							125	150
AB A B **Função Misturadora**	Coeficiente de vazão – Kvs		Padrão			(m^3/h)	250	320
			Reduzido			(m^3/h)	160	250
	Máxima pressão diferencial [1]					(bar)	15	
	Sedes-Ø A/B					(mm)	120/120	140/140
	Curso					(mm)	50	
DP-34T **1600 cm²** **Mola fecha A→AB na falta de ar** mola retrai a haste) ou **Mola fecha B→AB na falta de ar** (mola estende a haste)	Faixa da mola (bar)	0,2-1,0	Mínima pressão de alimentação de ar (bar) [2]	1,2	I.	(bar)	1,7	1,2
					II.	(bar)	1,4	--
					III.	(bar)	1,3 a)	--
		0,4-1,2		1,6	I.	(bar)	4,5	3,2
					II.	(bar)	4,1	2,9
					III.	(bar)	4 a)	2,9 a)
		0,8-2,4		3,2	I.	(bar)	9,9	7,2
					II.	(bar)	9,6	7
					III.	(bar)	9,5	6,9
		1,5-3,0		4,5	I.	(bar)	19,5	14,3
					II.	(bar)	19,1	14
					III.	(bar)	19	13,9
		2,0-4,0		6,0	I.	(bar)	26,3	19,3
					II.	(bar)	26	19
					III.	(bar)	25,9	18,9

DN							125	150
AB A B **Função divergente**	Coeficiente de vazão – Kvs		Padrão			(m^3/h)	170	200
			Reduzido			(m^3/h)		
	Máxima pressão diferencial [1]					(bar)	15	
	Sedes-Ø A/B					(mm)	105/105	125/125
	Curso					(mm)	30	
DP-34T **1600 cm²** **Mola fecha AB→A na falta de ar** (mola retrai a haste) ou **Mola fecha AB→B na falta de** (mola retrai a haste)	Faixa da mola (bar)	0,2-1,0	Mínima pressão de alimentação de ar (bar) [2]	1,2	I.	(bar)	2,4	1,6
					II.	(bar)	1,9	1,2
					III.	(bar)	1,8 a)	1,1 a)
		0,4-1,2		1,6	I.	(bar)	5,9	4,1
					II.	(bar)	5,5	3,7
					III.	(bar)	5,3 a)	3,6 a)
		0,8-2,4		3,2	I.	(bar)	12,9	9,1
					II.	(bar)	12,5	8,7
					III.	(bar)	12,4	8,6
		2,1-3,0		5,1	I.	(bar)	35,9	25,3
					II.	(bar)	35,4	25
					III.	(bar)	35,3	24,9
		2,4-3,6		6,0	I.	(bar)	40	29
					II.	(bar)	40	28,7
					III.	(bar)	40	28,6

I. Figura 450: anéis "V" de PTFE / Selo em EPDM
II. Figura 450: Gaxetas em PTFE / Grafite puro
III. Fole de selagem

1) Máxima pressão diferencial de operação

2) Máxima pressão de ar para o atuador: 6 bar

Restrições: a) 5 bar b) 4,5 bar c) 4 bar d) 3,5 bar e) 3 bar

Válvula de controle de 3-vias com atuador elétrico ARI-PREMIO (3-vias misturadora, 3-vias divergente)

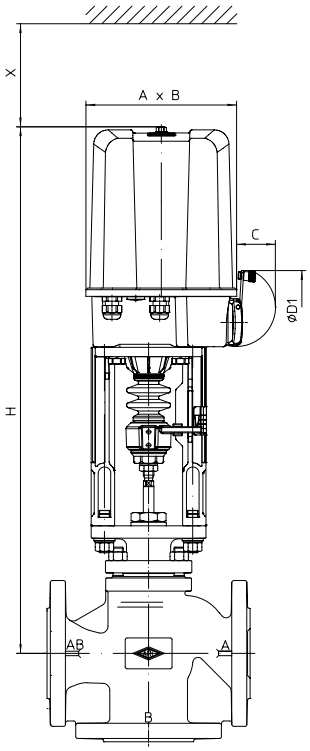

Fig. 450

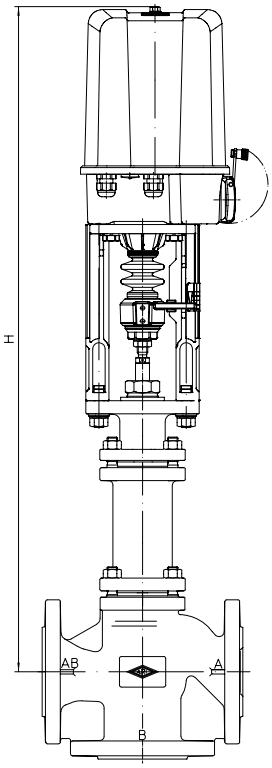

Fig. 451

Dados do atuador		2,2 - 5 kN	12 - 25 kN
A	(mm)	171	210
B	(mm)	156	184
C	(mm)	50	90
Ø D1	(mm)	90	130
X	(mm)	150	200
Para mais dados técnicos do atuador, vide folha de dados ARI-PREMIO/PREMIO-Plus 2G			

Alturas e pesos

DN				15	20	25	32	40	50	65	80	100	125	150
Fig. 450	**2,2 kN**	H	(mm)	559	559	563	589	595	593	629	645	664	731	--
		PN16	(kg)	11	12	13	15	18	22	29	35	52	73	--
		PN40	(kg)	11	12	13	16	20	24	31	38	56	100	--
	5 kN	H	(mm)	559	559	563	589	595	593	629	645	664	731	793
		PN16	(kg)	12	13	14	16	20	23	30	37	53	74	101
		PN40	(kg)	12	13	14	17	21	25	32	39	57	101	144
	12 kN 15 kN	H	(mm)	--	--	737	763	769	767	803	819	838	885	947
		PN16	(kg)	--	--	18	20	24	27	34	41	57	78	105
		PN40	(kg)	--	--	18	21	25	29	36	43	61	105	148
	25 kN	H	(mm)	--	--	--	--	--	--	--	--	--	885	947
		PN16	(kg)	--	--	--	--	--	--	--	--	--	79	106
		PN40	(kg)	--	--	--	--	--	--	--	--	--	106	149
Fig. 451	**2,2 kN**	H	(mm)	744	744	748	774	764	758	864	877	893	--	--
		PN16	(kg)	14	15	16	18	23	26	35	45	63	--	--
		PN40	(kg)	14	15,3	16,6	19,2	24,5	28	37,9	48,7	68	--	--
	5 kN	H	(mm)	744	744	748	774	764	758	864	877	893	1086	1119
		PN16	(kg)	15	16	17	19	24	27	36	46	64	84	111
		PN40	(kg)	15	16	18	20	25,6	29	39	50	69	112	155
	12 kN 15 kN	H	(mm)	--	--	922	948	938	932	1038	1051	1067	1240	1273
		PN16	(kg)	--	--	21	23	28	31	40	50	68	88	115
		PN40	(kg)	--	--	22	24	30	33	43	54	73	116	159
	25 kN	H	(mm)	--	--	--	--	--	--	--	--	--	1240	1273
		PN16	(kg)	--	--	--	--	--	--	--	--	--	89	116
		PN40	(kg)	--	--	--	--	--	--	--	--	--	117	160

Vide páginas 16 - 17 para outras dimensões

ARI-STEVI® 450 / 451 (DN15-150)

Pressão de fechamento: Atuador elétrico ARI-PREMIO / PREMIO-Plus 2G

Máxima pressão de fechamento, fluxo-para-abrir, P2 = 0
Vide página 2 para limites de pressão-temperatura

DN				15	20	25	32	40	50	65	80	100	125	150
AB A B Função Misturadora	Coeficiente de vazão - Kvs	Padrão	(m^3/h)	4	6,3	10	16	25	40	63	100	160	250	320
		Reduzido	(m^3/h)	2,5	4	6,3	10	16	25	40	63	100	160	250
	Máxima pressão diferencial [1]		(bar)	40				30			25		15	
	Sedes-Ø A/B		(mm)	21/20	21/25	27/27	31/32	41/40	51/50	66/60	81/75	101/95	120/120	140/140
	Curso		(mm)	20						30			50	
2,2 kN	Pressão de fechamento	I.	(bar)	40	35,9	30,8	21,7	12,8	8	4,3	2,7	1,5		
		II.	(bar)	40	33,7	28,8	20,2	11,9	7,4	3,9	2,3	1,3		
		III.	(bar)	30,7	30,1	27,1	19,1	10,6	6,5	3,6	2,2	1,2		
	Tempo de operação		(s)	53						79				
	Velocidade de operação [2]		(mm/s)	0,38										
5 kN	Pressão de fechamento	I.	(bar)		40	40	40	33,2	21,3	12,3	8	4,9	3,4	2,4
		II.	(bar)		40	40	40	32,3	20,7	11,9	7,6	4,7	3,2	2,3
		III.	(bar)	40	40	40	40	31	19,8	11,6	7,5	4,6	3	2,1
	Tempo de operação		(s)	53						79			132	
	Velocidade de operação		(mm/s)	0,38										
12 kN	Pressão de fechamento	I.	(bar)					40	40	32,3	21,2	13,5	9,5	6,9
		II.	(bar)					40	40	31,8	20,9	13,3	9,3	6,8
		III.	(bar)					40	40	31,6	20,7	13,2	9,1	6,6
	Tempo de operação		(s)					53			79		132	
	Velocidade de operação		(mm/s)					0,38						
15 kN	Pressão de fechamento	I.	(bar)							40	26,9	17,2	12,1	8,8
		II.	(bar)							40	26,6	17	11,9	8,7
		III.	(bar)							40	26,4	16,9	11,7	8,5
	Tempo de operação		(s)							79			132	
	Velocidade de operação		(mm/s)							0,38				
25 kN	Pressão de fechamento	I.	(bar)										20,8	15,2
		II.	(bar)										20,6	15,1
		III.	(bar)										20,4	14,9
	Tempo de operação		(s)										132	
	Velocidade de operação		(mm/s)										0,38	

DN				15	20	25	32	40	50	65	80	100	125	150
				Obturador misturador para divergente										
AB A B Função Divergente	Coeficiente de vazão – Kvs	Padrão	(m^3/h)	4	6,3	10	16	14	25	45	60	95	170	200
		Reduzido	(m^3/h)	2,5	4	6,3	10							
	Máxima pressão diferencial [1]		(bar)	40				30			25		15	
	Sedes-Ø A/B		(mm)	21/20	21/25	27/27	31/32	40/40	50/50	60/60	75/75	90/90	105/105	125/125
	Curso		(mm)	20						30				
2,2 kN	Pressão de fechamento	I.	(bar)	25,7	18	15,4	10,8	13,4	8,2	5,4	3,2	2	1,3	
		II.	(bar)	24,1	16,8	14,4	10,1	12,5	7,6	4,8	2,8	1,8	1,1	
		III.	(bar)	15,4	15	13,6	9,5	11,1	6,8	4,5	2,6	1,6		
	Tempo de operação		(s)	53						79				
	Velocidade de operação [2]		(mm/s)	0,38										
5 kN	Pressão de fechamento	I.	(bar)	40	40	38,5	27,4	34,6	21,9	15	9,4	6,4	4,5	3,1
		II.	(bar)	40	40	37,5	26,7	33,7	21,3	14,4	9	6,1	4,3	2,9
		III.	(bar)	40	40	36,6	26,1	32,3	20,4	14,1	8,8	6	4	2,7
	Tempo de operação		(s)	53						79				
	Velocidade de operação		(mm/s)	0,38										
12 kN	Pressão de fechamento	I.	(bar)			40	40	40	40	38,9	24,8	17,1	12,3	8,6
		II.	(bar)			40	40	40	40	38,4	24,4	16,9	12,1	8,5
		III.	(bar)			40	40	40	40	38	24,2	16,7	11,9	8,3
	Tempo de operação		(s)	53						79				
	Velocidade de operação		(mm/s)	0,38										
15 kN	Pressão de fechamento	I.	(bar)							40	31,4	21,7	15,7	11
		II.	(bar)							40	31,1	21,5	15,5	10,9
		III.	(bar)							40	30,8	21,3	15,3	10,7
	Tempo de operação		(s)	79										
	Velocidade de operação		(mm/s)	0,38										
25 kN	Pressão de fechamento	I.	(bar)										26,9	19,0
		II.	(bar)										26,7	18,8
		III.	(bar)										13,4	18,7
	Tempo de operação		(s)	79										
	Velocidade de operação		(mm/s)	0,38										

Para maiores dados do atuador, consultes as folhas de dados ARI-PREMIO / PREMIO-Plus 2G

I. Fig. 450: PTFE-V-ring unit / EPDM-sealing
II. Fig. 450: PTFE- / pure graphite-packing
III. Fig. 451: Bellows seal

$$\text{Tempo de operação (s)} = \frac{\text{Curso [mm]}}{\text{Velocidade de operação [mm/s]}}$$

1) Máxima pressão diferencial de operação
2) Baseado em uma frequência de 50Hz. A velocidade de controle e consumo dos motores síncronos PREMIO 2,2 kN são 20% maiores na frequência de 60 Hz

Válvula de controle de 3-vias com atuador elétrico AUMA (3-vias misturadora, 3-vias divergente)

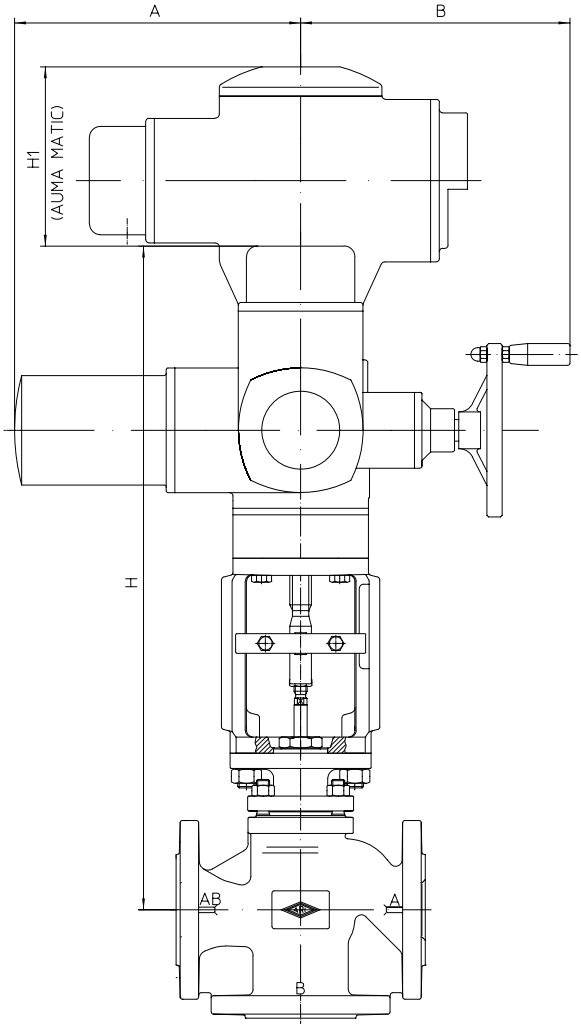

Fig. 450

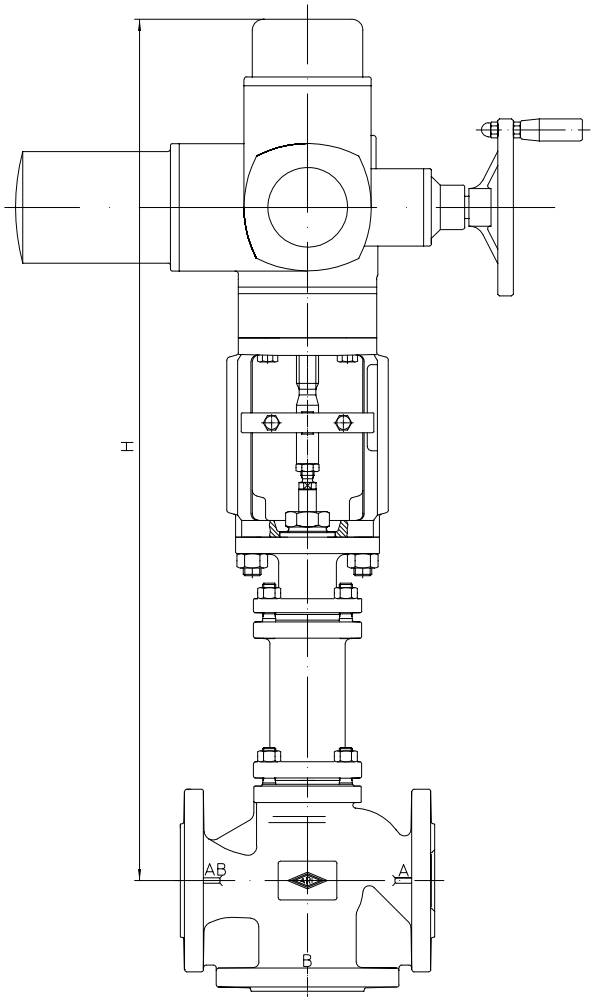

Fig. 451

Dados do atuador		SAR 07.2	SAR 07.6	SAR 10.2	SAR 14.2
A	(mm)	265		283	389
B	(mm)	249		254	336
H1 (AUMA MATIC)	(mm)	130			182
Tensão de alimentação: 440V 50Hz trifásico (outras voltagens sob consulta)					

Alturas e pesos

DN				25	32	40	50	65	80	100	125	150
Fig. 450	SAR 07.2 SAR 07.6	H	(mm)	633	659	665	663	699	715	734	781	843
		PN16	(kg)	34	37	40	46	52	59	75	96	124
		PN40	(kg)	35	38	42	47	54	61	79	124	166
	SAR 10.2	H	(mm)	--	--	--	--	701	717	736	783	845
		PN16	(kg)	--	--	--	--	55	61	78	99	126
		PN40	(kg)	--	--	--	--	57	64	82	126	169
	SAR 14.2	H	(mm)	--	--	--	--	--	--	--	880	913
		PN16	(kg)	--	--	--	--	--	--	--	148	172
		PN40	(kg)	--	--	--	--	--	--	--	157	189
Fig. 451	SAR 07.2 SAR 07.6	H	(mm)	818	844	834	828	934	947	963	1136	1169
		PN16	(kg)	38	40	45	50	59	69	86	106	134
		PN40	(kg)	39	41	46	51	61	72	91	134	177
	SAR 10.2	H	(mm)	--	--	--	--	--	--	--	1138	1171
		PN16	(kg)	--	--	--	--	--	--	--	109	136
		PN40	(kg)	--	--	--	--	--	--	--	137	179
	SAR 14.2	H	(mm)	--	--	--	--	--	--	--	1439	1472
		PN16	(kg)	--	--	--	--	--	--	--	173	199
		PN40	(kg)	--	--	--	--	--	--	--	184	217

Pesos diferentes para versões com atuador AUMA SAR Ex

Vide páginas 16 - 17 para outras dimensões

Máxima pressão de fechamento, fluxo-para-abrir, P2 = 0
Vide página 2 para limites de pressão-temperatura

Fig. 450	DN				25	32	40	50	65	80	100	125	150
AB A B Função Misturadora	Coeficiente de vazão – Kvs	Padrão		(m^3/h)	10	16	25	40	63	100	160	250	320
		Reduzido		(m^3/h)	6,3	10	16	25	40	63	100	160	250
	Máxima pressão diferencial 1)			(bar)	40		30			25		15	
	Sedes-Ø A/B			(mm)	27/27	31/32	41/40	51/50	66/60	81/75	101/95	120/120	140/140
	Curso			(mm)	20				30			50	
SAR 07.2 Acoplamento de saída Forma A TR 20 x 4 - LH	Pressão de fechamento	I./II.	Bloqueio	(bar)	40	40	40	40	40	29,7	19	13,4	9,7
			Controle 2)	(bar)	40	40	40	36,5	21,4	14	8,8	6,1	4,4
	Torque			(Nm)	15	15	15	20	30	30	30	30	30
	Tempo de operação (50 Hz)			(s)	54				56			94	
	Rotações de saída			(rpm)	5,6				8			8	
SAR 07.6 Acoplamento de saída Forma A TR 26 x 5 - LH	Pressão de fechamento	I./II.	Bloqueio	(bar)				40	40	40	26,9	18,9	13,8
			Controle 2)	(bar)				40	30,5	20	12,8	8,9	6,5
	Torque			(Nm)				30	40	60	60	60	60
	Tempo de operaçã (50 Hz)			(s)				43	64			55	
	Rotações de saída			(rpm)				5,6	5,6			11	
SAR 10.2 Acoplamento de saída Forma A TR 26 x 5 - LH	Pressão de fechamento	I./II.	Bloqueio	(bar)					40	40	31,6	32,3	23,7
			Controle 2)	(bar)					40	40	26,9	18,9	13,8
	Torque			(Nm)					60	60	70	100	100
	Tempo de operaçã (50 Hz)			(s)					64			55	
	Rotações de saída			(rpm)					5,6			11	
SAR 14.2 Acoplamento de saída Forma A TR 30 x 6 - LH	Pressão de fechamento	II.	Bloqueio	(bar)								40	40
			Controle 2)	(bar)								31,3	22,9
	Torque			(Nm)								175	225
	Tempo de operaçã (50 Hz)			(s)								63	
	Rotações de saída			(rpm)								8	

Fig. 451	DN				25	32	40	50	65	80	100	125	150
AB A B Função Misturadora	Coeficiente de vazão – Kvs	Padrão		(m^3/h)	10	16	25	40	63	100	160	250	320
		Reduzido		(m^3/h)	6,3	10	16	25	40	63	100	160	250
	Máxima pressão diferencial 1)			(bar)	40		30			25		15	
	Sedes-Ø A/B			(mm)	27/27	31/32	41/40	51/50	66/60	81/75	101/95	120/120	140/140
	Curso			(mm)	20				30			50	
SAR 07.2 Acoplamento de saída Forma A TR 20 x 4 - LH	Pressão de fechamento	III.	Bloqueio	(bar)	40	40	40	40	40	29,5	18,9	13,2	9,6
			Controle 2)	(bar)	40	40	40	35,7	21,1	13,8	8,7	5,9	4,3
	Torque			(Nm)	15	15	15	20	30	30	30	30	30
	Tempo de operação (50 Hz)			(s)	54				56			94	
	Rotações de saída			(rpm)	5,6				8			8	
SAR 07.6 Acoplamento de saída Forma A TR 26 x 5 - LH	Pressão de fechamento	III.	Bloqueio	(bar)				40	40	30,8	19,7	18,8	13,7
			Controle 2)	(bar)				40	30,2	19,8	12,6	8,7	6,3
	Torque			(Nm)				30	40	45	45	60	60
	Tempo de operação (50 Hz)			(s)				43	64			55	
	Rotações de saída			(rpm)				5,6	5,6			11	
SAR 10.2 Acoplamento de saída Forma A TR 26 x 5 - LH	Pressão de fechamento	III.	Bloqueio	(bar)								28,8	21,1
			Controle 2)	(bar)								18,8	13,7
	Torque			(Nm)								90	90
	Tempo de operação (50 Hz)			(s)								55	
	Rotações de saída			(rpm)								11	
SAR 14.2 Acoplamento de saída Forma A TR 30 x 6 - LH	Pressão de fechamento	III.	Bloqueio	(bar)								40	38,9
			Controle 2)	(bar)								31,2	22,9
	Torque			(Nm)								175	200
	Tempo de operação (50 Hz)			(s)								63	
	Rotações de saída			(rpm)								8	

I. Figura 450: anéis "V" de PTFE / Selo em EPDM

II. Figura 450: Gaxetas em PTFE / Grafite puro

III. Fole de selagem

1) Máxima pressão diferencial de operação

2) Restrições do máximo torque permissível do atuador quando em controle

Máxima pressão de fechamento, fluxo-para-abrir, P2 = 0
Vide página 2 para limites de pressão-temperatura

Fig. 450	DN				25	32	40	50	65	80	100	125	150
					Obturador misturador para divergente								
AB → A, B Função divergente	Coeficiente de vazão – Kvs	Padrão		(m^3/h)	10	16	14	25	45	60	95	170	200
		Reduzido		(m^3/h)	6,3	10							
	Máxima pressão diferencial [1]			(bar)	40		30			25		15	
	Sedes-Ø A/B			(mm)	27/27	31/32	40/40	50/50	60/60	75/75	90/90	105/105	125/125
	Curso			(mm)	20				30				
SAR 07.2 Acoplamento de saída Forma A TR 20 x 4 - LH	Pressão de fechamento	I./II.	Bloqueio	(bar)	40	40	40	40	40	34,7	24	17,4	12,2
			Controle [2]	(bar)	40	40	40	37,6	25,8	16,4	11,2	8	5,6
	Torque			(Nm)	15	15	15	20	25	30	30	30	30
	Tempo de operação			(s)	54				56				
	Rotações de saída			(rpm)	5,6				8				
SAR 07.6 Acoplamento de saída Forma A TR 26 x 5 - LH	Pressão de fechamento	I./II.	Bloqueio	(bar)				40	40	40	33,9	24,6	17,3
			Controle [2]	(bar)				40	36,8	23,4	16,2	11,6	8,1
	Torque			(Nm)				30	35	50	60	60	60
	Tempo de operação			(s)				43	64				
	Rotações de saída			(rpm)				5,6	5,6				
SAR 10.2 Acoplamento de saída Forma A TR 26 x 5 - LH	Pressão de fechamento	I./II.	Bloqueio	(bar)					40	40	39,8	40	29,5
			Controle [2]	(bar)					40	40	33,9	24,6	17,3
	Torque			(Nm)					60	60	70	100	100
	Tempo de operação			(s)					64				
	Rotações de saída			(min $^{-2}$)					5,6				
SAR 14.2 Acoplamento de saída Forma A TR 30 x 6 - LH	Pressão de fechamento	II.	Bloqueio	(bar)								40	40
			Controle [2]	(bar)								40	28,6
	Torque			(Nm)								120	175
	Tempo de operação			(s)								38	
	Rotações de saída			(rpm)								8	

Fig. 451	DN				25	32	40	50	65	80	100	125	150
					Obturador misturador para divergente								
AB → A, B Função divergente	Coeficiente de vazão – Kvs			(m^3/h)	10	16	14	25	45	60	95	170	200
					6,3	10							
	Máxima pressão diferencial [1]			(bar)	40		30			25		15	
	Sedes-Ø A/B			(mm)	27/27	31/32	40/40	50/50	60/60	75/75	90/90	105/105	125/125
	Curso			(mm)	20				30				
SAR 07.2 Acoplamento de saída Forma A TR 20 x 4 - LH	Pressão de fechamento	III.	Bloqueio	(bar)	40	40	40	40	40	34,5	23,9	17,1	12
			Controle [2]	(bar)	40	40	40	36,7	25,5	16,1	11,1	7,8	5,4
	Torque			(Nm)	15	15	15	20	25	30	30	30	30
	Tempo de operação			(s)	54				56				
	Rotações de saída			(min $^{-2}$)	5,6				8				
SAR 07.6 Acoplamento de saída Forma A TR 26 x 5 - LH	Pressão de fechamento	III.	Bloqueio	(bar)				40	40	35,9	24,9	24,3	17,1
			Controle [2]	(bar)				40	36,4	23,2	16	11,4	7,9
	Torque			(Nm)				30	35	45	45	60	60
	Tempo de operação			(s)				43	64				
	Rotações de saída			(min $^{-2}$)				5,6	5,6				
SAR 10.2 Acoplamento de saída Forma A TR 26 x 5 - LH	Pressão de fechamento	III.	Bloqueio	(bar)								37,3	26,3
			Controle [2]	(bar)								24,3	17,1
	Torque			(Nm)								90	90
	Tempo de operação			(s)								64	
	Rotações de saída			(min $^{-2}$)								5,6	
SAR 14.2 Acoplamento de saída Forma A TR 30 x 6 - LH	Pressão de fechamento	III.	Bloqueio	(bar)								40	35,9
			Controle [2]	(bar)								40	28,5
	Torque			(Nm)								120	150
	Tempo de operação			(s)								38	
	Rotações de saída			(min $^{-2}$)								8	

I. Figura 450: anéis "V" de PTFE / Selo em EPDM

II. Figura 450: Gaxetas em PTFE / Grafite puro

III. Fole de selagem

1) Máxima pressão diferencial de operação

2) Restrições do máximo torque permissível do atuador quando em controle

Válvula de controle 3-vias

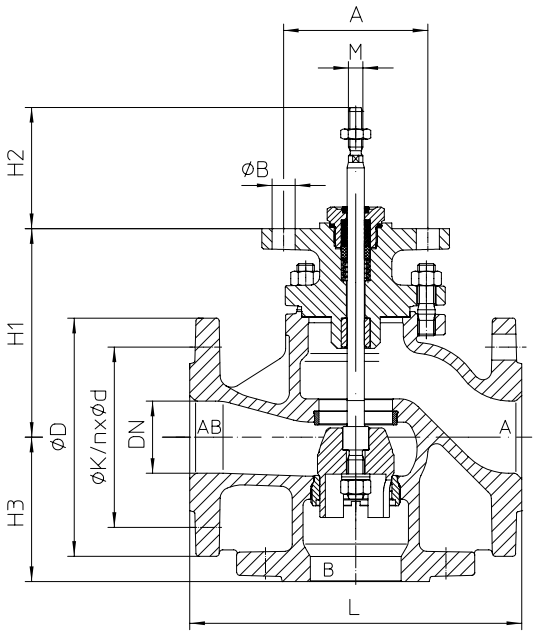

Fig. 450
DN15-150
(ex.: DP32-34; PREMIO 2,2-25kN; AUMA 07.2-10.2)

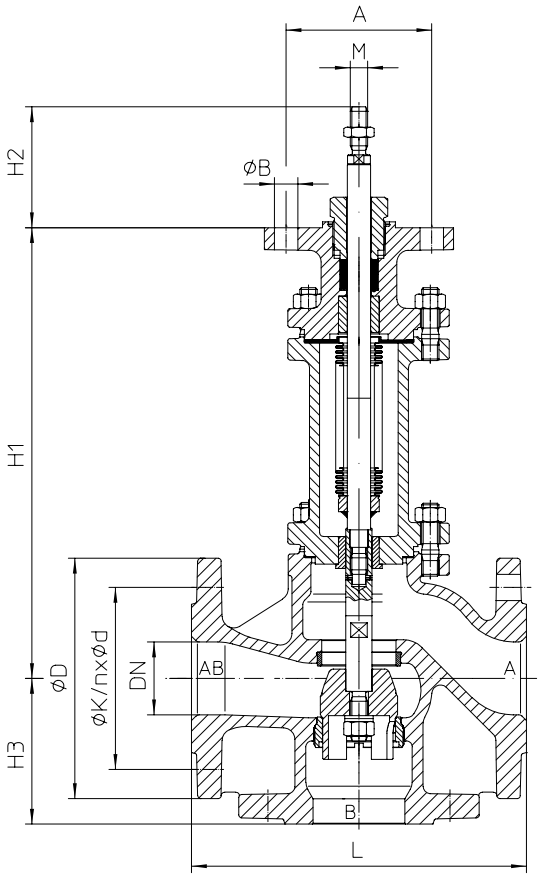

Fig. 451
DN15-150
(ex.: DP32-34; PREMIO 2,2-25kN; AUMA 07.2-10.2)

DN			15	20	25	32	40	50	65	80	100	125	150
Dimensões													
M	Fig. 450	(mm)	M10						M14x1,5			M16x1,5	
	Fig. 451	(mm)	M12									M16	
H1	Fig. 450	(mm)	111	111	115	141	147	145	181	197	216	263	325
	Fig. 451	(mm)	296	296	300	326	316	310	416	429	445	618	651
H2	Fig. 450 / Fig. 451	(mm)	83										
H3	Fig. 450 / Fig. 451	(mm)	65	70	75	80	90	100	120	130	150	200	210
A	Fig. 450 / Fig. 451	(mm)	100										
n x ØB	Fig. 450 / Fig. 451	(mm)	2 x 16										
Dimensão face-a-face Série 1 conforme DIN EN 558													
L		(mm)	130	150	160	180	200	230	290	310	350	400	480
Flanges conforme DIN EN 1092-1 / -2			Furação dos flanges / tolerâncias de espessura conforme DIN 2533/2544/2545										
ØD	PN16	(mm)	95	105	115	140	150	165	185	200	220	250	285
	PN25 / 40	(mm)									235	270	300
ØK	PN16	(mm)	65	75	85	100	110	125	145	160	180	210	240
	PN25 / 40	(mm)									190	220	250
n x Ød	PN16	(mm)	4 x 14			4 x 18				8 x 18			8 x 22
	PN25 / 40	(mm)	4 x 14			4 x 18			8 x 18		8 x 22	8 x 26	
Pesos													
Fig. 450	PN16 (JL 1040)	(kg)	5,1	6,1	7,1	9,7	13	16,8	23,5	30	46,5	67,4	94,8
	PN40 (1.0619+N)	(kg)	5,6	6,7	7,7	10,6	14,2	18,3	25,6	32,6	50,6	94,9	137,6
Fig. 451	PN16 (JL 1040)	(kg)	8,1	9,1	10,3	12,7	17,5	20,7	29,8	39,7	57,4	77,4	104,8
	PN40 (1.0619+N)	(kg)	8,8	9,9	11,2	13,8	19,1	22,6	32,5	43,3	62,6	105,4	148,1
Máxima força admissível													
Fig. 450		(kN)	12,7						29,5			40,6	
Fig. 451		(kN)	18,2									37	

Válvula de controle 3-vias

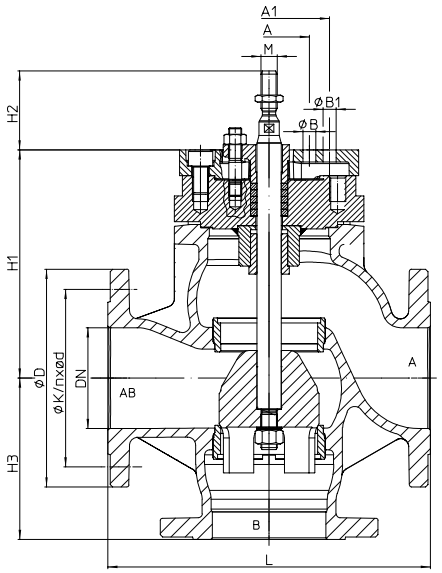

Fig. 450
DN125-150
(ex.: DP34T-34Tri)

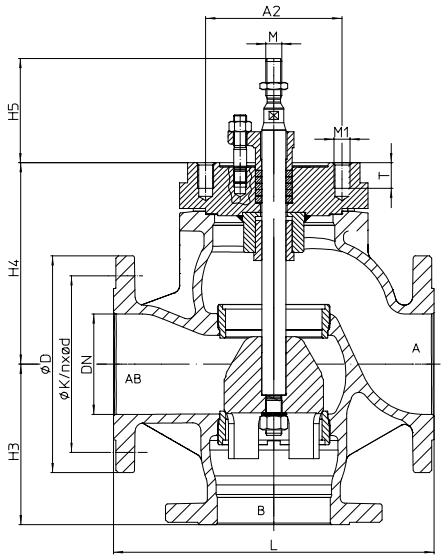

Fig. 450
DN125-150
(ex.: DP35; AUMA 14.2-14.6)

DN			125	150
Dimensões				
M	Fig. 450 / 451	(mm)	M27	
H1	Fig. 450	(mm)	283	316
	Fig. 451	(mm)	690	723
H2	Fig. 450	(mm)	98	
	Fig. 451	(mm)	185	
H3	Fig. 450/451	(mm)	200	210
H4	Fig. 450	(mm)	658	961
H5	Fig. 450	(mm)	130	
A	Fig. 450	(mm)	100	
n x ØB	Fig. 450	(mm)	2 x 16	
A1	Fig. 450 / 451	(mm)	150	
n x ØB1	Fig. 450 / 451	(mm)	4 x 16	
A2	Fig. 450	(mm)	170	
M1	Fig. 450	(mm)	M20	
T	Fig. 450	(mm)	32	
Dimensão face-a-face Série 1 conforme DIN EN 558				
L		(mm)	400	480
Flanges conforme DIN EN 1092-1 / -2				
ØD	PN16	(mm)	250	285
	PN25 / 40	(mm)	270	300
ØK	PN16	(mm)	210	240
	PN25 / 40	(mm)	220	250
n x Ød	PN16	(mm)	8 x 18	8 x 22
	PN25 / 40	(mm)	8 x 26	8 x 26
Pesos				
Fig. 450	PN16 (JL 1040)	(kg)	82	106
	PN40 (1.0619+N)	(kg)	91	123
Fig. 451	PN16 (JL 1040)	(kg)	107	133
	PN40 (1.0619+N)	(kg)	118	151
Máxima força admissível				
Fig. 450		(kN)	112	
Fig. 451		(kN)	70	

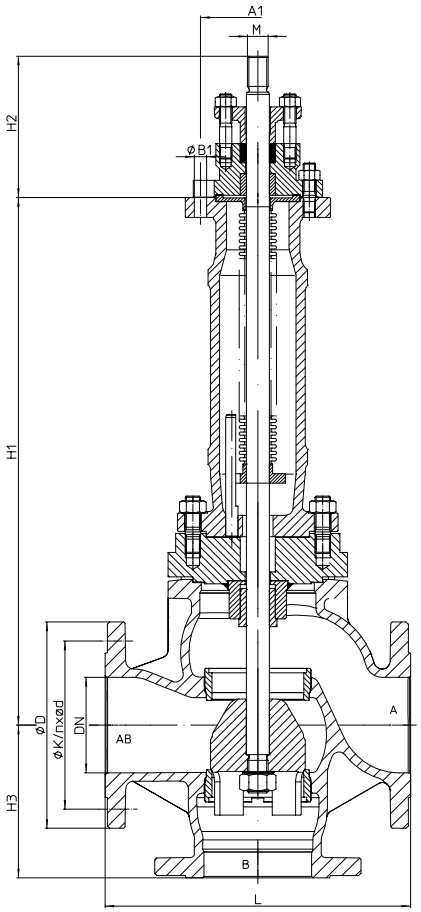

Fig. 451
DN125-150
(ex.: DP34T-35; AUMA 14.2)

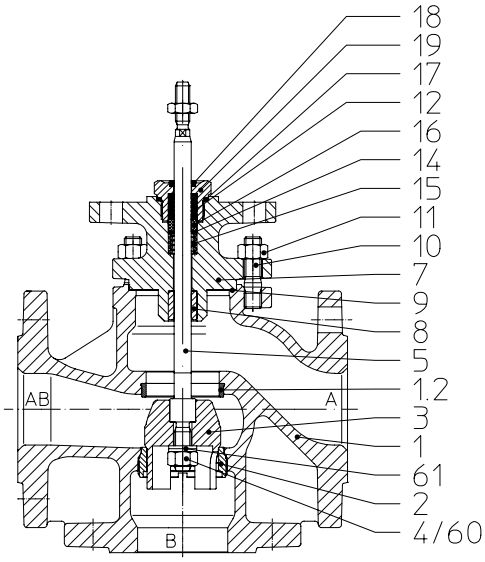

I. anéis "V" de PTFE

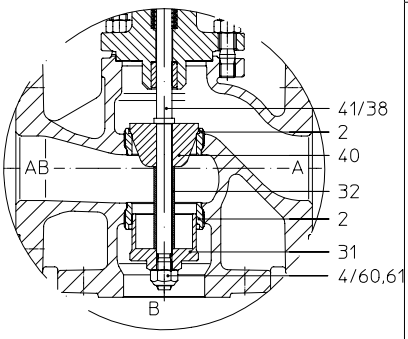

Obturador divergente DN40

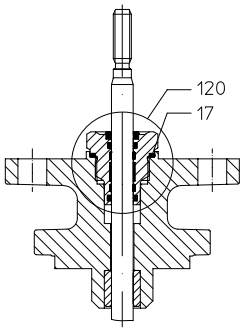

I. Selo em EPDM

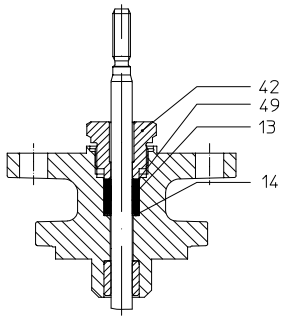

II. Gaxetas em PTFE / grafite puro

Posição	Sp.p.*	Descrição	Fig. 12.450	Fig. 22.450 / Fig. 23.450	Fig. 34.450 / Fig. 35.450	Fig. 55.450
1		Corpo	EN-GJL-250 , EN-JL1040	EN-GJS-400-18U-LT, EN-JS1049	GP240GH+N, 1.0619+N	GX5CrNiMo19-11-2, 1.4408
1.2		Sede	X20Cr13+QT, 1.4021+QT			--
2	x	Sede	X20Cr13+QT, 1.4021+QT			X6CrNiMoTi17-12-2, 1.4571
3	x	Obturador	X20Cr13+QT, 1.4021+QT			X6CrNiMoTi17-12-2, 1.4571
4	x	Porca hexagonal	8-A2B		--	
5	x	Haste	X20Cr13+QT, 1.4021+QT			X6CrNiMoTi17-12-2, 1.4571
7		Castelo	EN-GJS-400-18U-LT, EN-JS1049		GP240GH+N, 1.0619+N	GX5CrNiMo19-11-2, 1.4408
8		Bucha guia	X20Cr13+QT, 1.4021+QT (Endurecido)			X6CrNiMoTi17-12-2, 1.4571
9	x	Junta	Grafite puro (CrNi laminado com grafite)			
10		Prisioneiro	25CrMo4, 1.7218			A4 - 70
11		Porca hexagonal	C35E, 1.1181			A4
12	Conjunto: Vide posição 100	Conjunto anéis "V"	PTFE			
14		Arruela	X5CrNi18-10, 1.4301			
15		Mola de compressão	X10CrNi18-8, 1.4310			
16		Bucha	PTFE (Reforçado)			
17		Junta	Ferro macio/cobre			X6CrNiMoTi17-12-2, 1.4571
18		Raspador	PTFE (Reforçado)			
13/49	x	Anel de gaxeta	PTFE ou grafite puro			
19	x	Junta roscada	X8CrNiS18-9, 1.4305			
31	x	Obturador	X20Cr13+QT, 1.4021+QT			X6CrNiMoTi17-12-2, 1.4571
32	x	Bucha espaçadora	X5CrNi18-10, 1.4301			
38	x	Adaptador da haste	X20Cr13+QT, 1.4021+QT			X6CrNiMoTi17-12-2, 1.4571
40	x	Obturador	X20Cr13+QT, 1.4021+QT			X6CrNiMoTi17-12-2, 1.4571
41	x	Haste	X20Cr13+QT, 1.4021+QT			X6CrNiMoTi17-12-2, 1.4571
42	x	Junta roscada	X8CrNiS18-9, 1.4305			
60	x	Porca hexagonal	--		A4	
61		Arruelas de trava (par	--		A4	

Selagem da haste Figura 450			
100	x	Conjunto de anéis "V"	Set of: Pos. 12, 14, 15, 16, 17, 18
120	x	Selo em EPDM (completo)	EPDM / X20Cr13+QT, 1.4021+QT / X8CrNiS18-9, 1.4305
13/49	x	anéis de gaxeta	PTFE
13/49	x	anéis de gaxeta	Pure graphite
	└ Peças de reposição	*Sobressalentes	

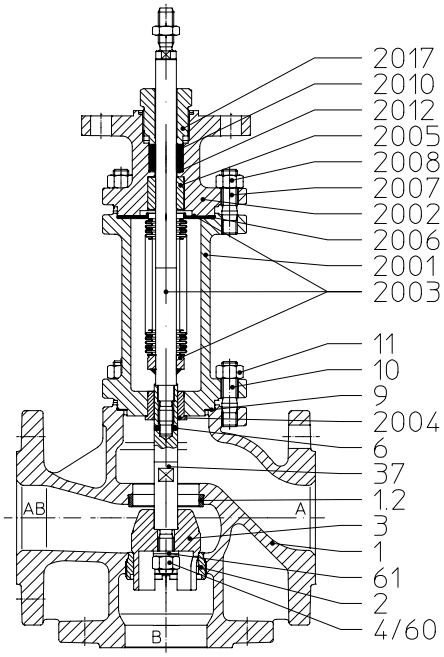

III. anéis "V" de PTFE / Grafite puro

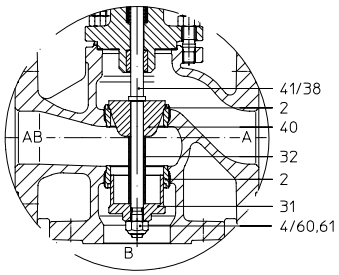

Obturador divergente DN40

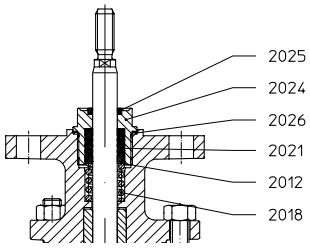

III. Fole de selagem em aço inoxidável com anéis "V" de PTFE

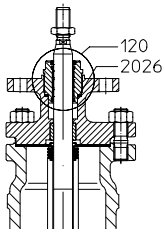

III. Fole de selagem em aço inoxidável com selagem em EPDM

Posição	Sp.p.*	Descrição	Fig. 12.451	Fig. 22.451 / Fig. 23.451	Fig. 34.451 / Fig. 35.451	Fig. 55.451
1		Corpo	EN-GJL-250 , EN-JL1040	EN-GJS-400-18U-LT, EN-JS1049	GP240GH+N, 1.0619+N	GX5CrNiMo19-11-2, 1.4408
1.2		Sede	X20Cr13+QT, 1.4021+QT			--
2	x	Sede	X20Cr13+QT, 1.4021+QT			X6CrNiMoTi17-12-2, 1.4571
3	x	Obturador	X20Cr13+QT, 1.4021+QT			X6CrNiMoTi17-12-2, 1.4571
4	x	Porca hexagonal	8-A2B		--	
6	x	Bucha de trava	X10CrNi18-8, 1.4310			A2
9	x	Junta	Grafite puro (CrNi laminado com grafite)			
10		Prisioneiro	25CrMo4, 1.7218			A4 - 70
11		Porca hexagonal	C35E, 1.1181			A4
2001		Invólucro do fole	EN-GJS-400-18U-LT, EN-JS1049		GP240GH+N, 1.0619+N	GX5CrNiMo19-11-2, 1.4408
2002		Castelo	EN-GJS-400-18U-LT, EN-JS1049		GP240GH+N, 1.0619+N	GX5CrNiMo19-11-2, 1.4408
2003	x	Conjunto haste-fole	X20Cr13+QT, 1.4021+QT / X6CrNiTi18-10, 1.4541			X6CrNiMoTi17-12-2, 1.4571
2004		Bucha guia	X20Cr13+QT, 1.4021+QT (Endurecido)			X6CrNiMoTi17-12-2, 1.4571
2005		Bucha guia	X20Cr13+QT, 1.4021+QT (Endurecido)			X6CrNiMoTi17-12-2, 1.4571
2006	x	Junta	Grafite puro (CrNi laminado com grafite)			
2007		Prisioneiro	25CrMo4, 1.7218			A4 - 70
2008		Porca hexagonal	C35E, 1.1181			A4
2010	x	Anel de gaxeta	Grafite puro			
2012	x	Arruela	X5CrNi18-10, 1.4301			
2017	x	Junta de parafuso	X8CrNiS18-9, 1.4305			
2012	Conjunto: Vide posição 100	Arruela	X5CrNi18-10, 1.4301			
2018		Mola de compressão	X10CrNi18-8, 1.4310			
2021		Conjunto anéis "V"	PTFE			
2024		Junta roscada	X8CrNiS18-9, 1.4305			
2025		Raspador	PTFE			
2026		Junta	X6CrNiMoTi17-12-2, 1.4571			
31	x	Obturador	X20Cr13+QT, 1.4021+QT			X6CrNiMoTi17-12-2, 1.4571
32	x	Bucha espaçadora	X5CrNi18-10, 1.4301			
37	x	Adaptador da haste	X20Cr13+QT, 1.4021+QT			X6CrNiMoTi17-12-2, 1.4571
38	x	Adaptador da haste	X20Cr13+QT, 1.4021+QT			X6CrNiMoTi17-12-2, 1.4571
40	x	Obturador	X20Cr13+QT, 1.4021+QT			X6CrNiMoTi17-12-2, 1.4571
41	x	Haste	X20Cr13+QT, 1.4021+QT			X6CrNiMoTi17-12-2, 1.4571
60	x	Porca hexagonal	--		A4	
61		Arruela de trava (par)	--		A4	

Selagem da haste Figura 451			
2010	x	anéis de gaxeta	Grafite puro
100	x	Conjunto de anéis "V"	Conjunto: inclui posições 2012 - 2026
120	x	Selo em EPDM (completo)	EPDM / X20Cr13+QT, 1.4021+QT / X8CrNiS18-9, 1.4305
	└ Peças de reposição	*Sobressalentes	

myValve® - Seu programa de dimensionamento de válvulas

myValve® é um poderoso software que não apenas auxilia no dimensionamento dos componentes de seu sistema, como também dá acesso a todos os outros dados dos produtos selecionados, tais como informações para compra, desenhos com sobressalentes, instruções de operação, folhas de dados, etc.

Conteúdo:

Módulo de cálculo de válvulas de controle ARI-STEVI

-Dimensionamento (cálculo do coeficiente de vazão Kv, vazão volumétrica Q, perda de carga Δp na válvula, nível de ruido e seleção da válvula)

Fluidos:

Banco de dados de fluidos integrado (mais de 160 fluidos):

- Vapor/gases
- Vapor (saturado e superaquecido)
- Líquidos

Características especiais:

- Administração de um projeto com cálculos, dados dos produtos, desenhos com sobressalentes e identificação dos componentes (tags)
- Dados de saída de cálculo e folhas de dados em formato PDF
- Dados do produto podem ser usados para geração de compra direta
- Unidades no SI e ANSI com conversão para outro banco de dados
- Ajustes com sobrepressão ou pressão absoluta
- Todas as válvulas ARI são integradas no banco de dados
- Acesso direto relativo ao produto nas folhas de dados, instruções de operação, diagrama pressão-temperatura, características de controle, desenhos com sobressalentes e símbolos CAD no site
- Possibilidade de rodar o programa em rede da empresa – baixa complexidade
- Catálogo abrangente se estende a diversos grupos de produtos

Requisitos de sistema

Sistemas operacionais Windows, Linux, etc.